EV Charging Cable User Manual

☐ Three-phase 16A 11KW

☐ Three-phase 32A 22KW

EN

Technical Data

Product Name	EV Charging Cable	
Model N0.	100049041-3 meter 100049042-5 meter 100049043-7 meter 100049044-10 meter	100049037-3 meter 100049038-5 meter 100049039-7 meter 100049040-10 meter
Rated current	32A	16A
Rated voltage	480V (three-phase)	480V (three-phase)
Cables	5x6mm²+ 1x0.5mm²	5x2.5mm²+ 1x0.5mm²
Coding resistor	220Ω 0.5W Accuracy 1%	680Ω 0.5W Accuracy 1%
Rated power	22KW	11KW

Electrical Performance

Enclosure Rating	IP 54
Fire retardant level	V-0
Insulation resistance	> 100M Ohm
Terminal temperature rise	< 50K
Withstand voltage	2000V
Contact resistance	0.5m ohm Max
Coupled insertion force	>45N <80N
Operation temperature	-35℃ to 50℃
Storage temperature	-35℃ to 85℃
Mechanical life	no load plug in /pull out > 10000times
Impact of external force	qualify1m drop or 2 Ton vehicle run over
Warranty	12-Month Warranty
Country of Origin	China

EN

Product Overview

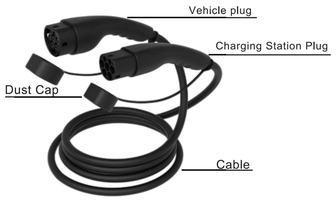

1	2	3
Plug into charging station outlet	Plug into the vehicle charging port	Charging

WARNINGS

1.Clean the charging cable only when it is disconnected by using a damp cloth.

2.Please do not use water or chemicals when cleaning the cable

DK

Tekniske data

Produktnavn	EV-ladekabel	
Model nummer	100049041-3 meter 100049042-5 meter 100049043-7 meter 100049044-10 meter	100049037-3 meter 100049038-5 meter 100049039-7 meter 100049040-10 meter
Nominel strøm	32A	16A
Nominel spænding	480V (tre-faset)	480V (tre-faset)
Kabler	5x6mm²+ 1x0.5mm²	5x2.5mm²+ 1x0.5mm²
Kodnings modstand	220Ω 0.5W Præcision 1%	680Ω 0.5W Præcision 1%
Nominel effekt	22KW	11KW

Elektriske egenskaber

Kapslingsklasse	IP 54
Flammehæmmende niveau	V-0
Isolationsmodstand	>100 MOhm
Temperaturstigning i klemmer	< 50K
Spændingsfasthed	2000V
Kontaktmodstand	Maks. 0,5 mOhm
Tilkoblingskraft	>45N <80N
Driftstemperatur	-35°C til 50°C
Opbevaringstemperatur	-35°C til 85°C
Mekanisk levetid	Stik ind/ud uden belastning > 10.000 gange
Påvirkning af ydre kraft	Opfylder krav: 1m faldtest eller overkørsel med 2 tons køretøj
Garanti	12 måneders garanti
Oprindelsesland	Kina

DK

DA Produktoversigt

1	2	3
Tilslut til ladestationens udtag	Tilslut til køretøjets ladestik	Opladning

ADVARSLER

Rengør kun ladekablet, når det er frakoblet, med en fugtig klud.

Brug ikke vand eller kemikalier ved rengøring af kablet.

FI

Tekniset tiedot

Tuotenimi	EV-latauskaapeli	
Mallinumero	100049041-3 meter 100049042-5 meter 100049043-7 meter 100049044-10 meter	100049037-3 meter 100049038-5 meter 100049039-7 meter 100049040-10 meter
Nimellisvirta	32A	16A
Nimellisjännite	480V (kolmivaiheinen)	480V (kolmivaiheinen)
Kaapelit	5x6mm²+ 1x0.5mm²	5x2.5mm²+ 1x0.5mm²
Koodausvastus	220Ω 0.5W Tarkkuus 1%	680Ω 0.5W Tarkkuus 1%
Nimellisteho	22KW	11KW

Sähköiset ominaisuudet

Kotelointiluokka	IP 54
Palosuojausluokka	V-0
Eristysresistanssi	>100 MΩ
Liittimen lämpötilan nousu	< 50K
Jännitelujuus	2000V
Kosketusresistanssi	Maks. 0,5 mΩ
Kytkentävoima	>45N <80N
Käyttölämpötila	-35°C - +50°C
Säilytyslämpötila	-35°C - +85°C
Mekaaninen kestoikä	Kytkentä/irrotus ilman kuormaa > 10 000 kertaa
Ulkoisen voiman kesto	Täyttää vaatimukset: 1.m pudotus tai 2 tonnin ajoneuvon yliajo
Takuu	12 kuukauden takuu
Alkuperämaa	Kiina

FI

FI Tuotteen yleiskuvaus

1	2	3
Kytke latausaseman pistorasiaan	Kytke ajoneuvon latausporttiin	Lataus

VAROITUKSET

1.Puhdista latauskaapeli vain, kun se on irrotettu, käyttämällä kosteaa liinaa.

2.Älä käytä vettä tai kemikaaleja kaapelin puhdistamiseen.

SE

Tekniska data

Produktnamn	EV-laddningskabel	
Modellnr.	100049041-3 meter 100049042-5 meter 100049043-7 meter 100049044-10 meter	100049037-3 meter 100049038-5 meter 100049039-7 meter 100049040-10 meter
Märkström	32A	16A
Märkspänning	480V (tre-fas)	480V (tre-faset)
Kablar	5x6mm²+ 1x0.5mm²	5x2.5mm²+ 1x0.5mm²
Kodnings motstånd	220Ω 0.5W Noggrannhet 1%	680Ω 0.5W Noggrannhet 1%
Märkeffekt	22KW	11KW

Elektriska prestanda

Kapslingsklass	IP 54
Flamskyddsnivå	V-0
Isolationsresistans	>100 MΩ
Temperaturhöjning vid anslutning	< 50K
Provspänning	2000V
Kontaktresistans	Max 0,5 mΩ
Isärdragningskraft	>45N <80N
Driftstemperatur	-35°C till 50°C
Förvaringstemperatur	-35°C till 85°C
Mekanisk livslängd	In/urkoppling utan belastning > 10 000 gånger
Tålighet mot yttre kraft	Uppfyller krav: 1 m falltest eller överkörning av 2 tons fordon
Garanti	12 månaders garanti
Ursprungsland	Kina

SE

SE Produktöversikt

1	2	3
Anslut till laddstationens uttag	Anslut till fordonets laddningsport	Laddning

VARNINGAR

1.Rengör endast laddningskabeln när den är urkopplad, med en fuktig trasa.

2.Använd inte vatten eller kemikalier vid rengöring av kabeln.

NO

Tekniske data

Produktnavn	EV-ladekabel	
Modellnr.	100049041-3 meter 100049042-5 meter 100049043-7 meter 100049044-10 meter	100049037-3 meter 100049038-5 meter 100049039-7 meter 100049040-10 meter
Merkestrøm	32A	16A
Merkespenning	480V (tre-fase)	480V (tre-fase)
Kaapelit	5x6mm²+ 1x0.5mm²	5x2.5mm²+ 1x0.5mm²
Kodingsmotstand	220Ω 0.5W Nøyaktighet 1%	680Ω 0.5W Nøyaktighet 1%
Merkeeffekt	22KW	11KW

Elektriske egenskaper

Kapslingsgrad	IP 54
Brannhemmende nivå	V-0
Isolasjonsmotstand	>100 MΩ
Temperaturøkning ved tilkobling	< 50K
Spenningsfasthet	2000V
Kontaktmotstand	Maks. 0,5 mΩ
Tilkoblingskraft	>45N <80N
Driftstemperatur	-35°C til 50°C
Lagringstemperatur	-35°C til 85°C
Mekanisk levetid	Inn/utkobling uten belastning > 10 000 ganger
Motstand mot ytre påkjenning	Oppfyller krav: 1 m falltest eller overkjøring av 2 tonns kjøretøy
Garanti	12 måneders garanti
Opprinnelsesland	Kina

NO

NO Produktoversikt

1	2	3
Koble til ladestasjonens uttak	Koble til kjøretøyets ladeport	Lading

ADVARSLER

1.Rengjør ladekabelen kun når den er frakoblet, med en fuktig klut.

2.Ikke bruk vann eller kjemikalier ved rengjøring av kabelen.

DE

Technische Daten

Produktname	EV Charging Cable	
Model N0.	100049041-3 meter 100049042-5 meter 100049043-7 meter 100049044-10 meter	100049037-3 meter 100049038-5 meter 100049039-7 meter 100049040-10 meter
Nennstrom	32A	16A
Nennspannung	480V (Dreiphasig)	480V (Dreiphasig)
Kabel	5x6mm²+ 1x0.5mm²	5x2.5mm²+ 1x0.5mm²
odierungswi derstand	220Ω 0.5W Genauigkeit 1%	680Ω 0.5W Genauigkeit 1%
Nennleistung	22KW	11KW

Elektrische Leistung

Schutzart	IP 54
Feuerhemmende Stufe	V-0
Isolationswiderstand	> 100M Ohm
Temperaturerhöhung an den Anschlüssen	< 50K
Durchschlagfestigkeit	2000V
Kontaktwiderstand	0.5m ohm Max
Kopplungs-Einführkraft	>45N <80N
Betriebstemperatur	-35℃ to 50℃
Lagertemperatur	-35℃ to 85℃
Mechanische Lebensdauer	Einstecken / Ausstecken ohne Last > 10,000 Mal
Einwirkung äußerer Kräfte	Beständig gegen einen Fall aus 1 Meter Höhe oder das Überfahren durch ein 2-Tonnen-Fahrzeug
Garantie	12-Monats-Garantie
Herkunftsland	China

DE

Produktübersicht

1	2	3
In die Steckdose der Ladestation einstecken	In den Ladeanschluss des Fahrzeugs einstecken	Laden

Warnhinweise

1.Reinigen Sie das Ladekabel nur, wenn es vom Stromnetz getrennt ist, und verwenden Sie ein feuchtes Tuch.

2.Bitte verwenden Sie beim Reinigen des Kabels weder Wasser noch Chemikalien.

IT

Dati tecnici

Nome del prodotto	EV Charging Cable	
Numero di modello	100049041-3 meter 100049042-5 meter 100049043-7 meter 100049044-10 meter	100049037-3 meter 100049038-5 meter 100049039-7 meter 100049040-10 meter
Corrente nominale	32A	16A
Tensione nominale	480V (Trifase)	480V (Trifase)
Cavi	5x6mm²+ 1x0.5mm²	5x2.5mm²+ 1x0.5mm²
Resistore di codifica	220Ω 0.5W Accuratezza 1%	680Ω 0.5W Accuratezza 1%
Potenza nominale	22KW	11KW

Prestazioni elettriche

Classificazione dell'involucro	IP 54
Livello di resistenza al fuoco	V-0
Resistenza di isolamento	> 100M Ohm
Aumento della temperatura dei terminali	< 50K
Tensione di isolamento	2000V
Resistenza di contatto	0.5m ohm Massimo
Forza di inserimento accoppiata	>45N <80N
Temperatura di funzionamento	-35℃ to 50℃
Temperatura di stoccaggio	-35℃ to 85℃
Vita meccanica	Inserimento/estrazione senza carico > 10000times
Impatto della forza esterna	Resistenza a caduta da 1 metro o passaggio di veicolo da 2 tonnellate
Garanzia	Garanzia di 12 mesi
Paese di origine	Cina

IT

Panoramica del prodotto

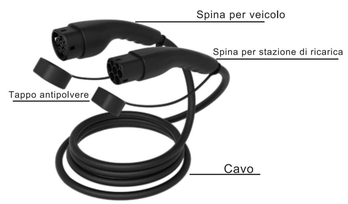

1	2	3
Inserire nella presa della stazione di ricarica	Inserire nella porta di ricarica del veicolo	Ricarica

Avvertenze

1.Pulire il cavo di ricarica solo quando è scollegato, utilizzando un panno umido.

2.Si prega di non usare acqua o prodotti chimici per pulire il cavo.

Test according to EN 62196-1 2014、EN 62196-2 2017 STANDARD

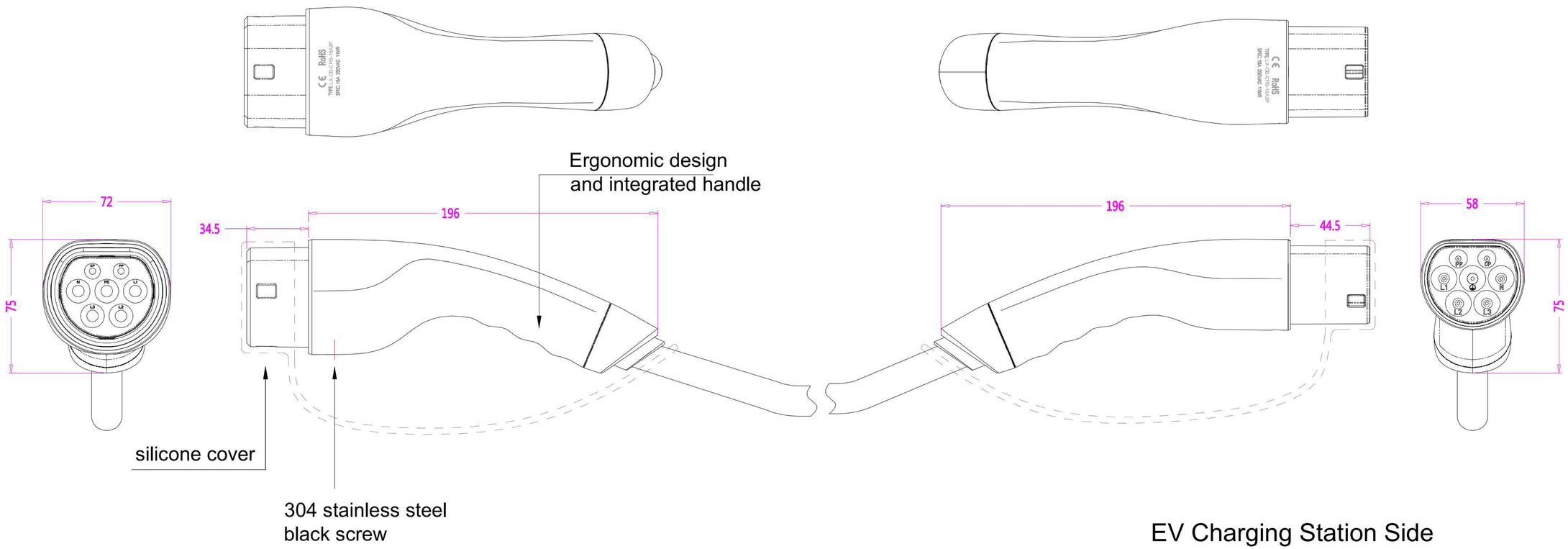

Product Specification:

1,Housing Material: PC/Silicone, Flame Retardant: UL94V0,
Temperature Resistance: -35°C to +125°C,
Excellent Impact Resistance & Low-Temperature Flexibility

2,Plug Material: PA66+GF25%, Flame Retardant: UL94V0,
Temperature Resistance: -35°C to +125°C, UV-Resistant & Weather-Resistant

3, Terminal material: H62, silver coating 3-5um

4, Cable material: TPU（EVM-1） RoHS EN 50620 IEC 62893

5, Cable SPEC: 5x2.5+1x0.5 (11 kW OD13.5mm)

6, Performance: Insert and Pull times ≥10k, Insert and pull force ≤100N

7 Working temperature: 30°C to +50°C

8, Store temperature: -35°C to +85°C

9, Protection Degree: IP 54 (After mated with socket or inlet)
IP64 (With cap)

10, Certificated: CE / RoHS / TÜV certified

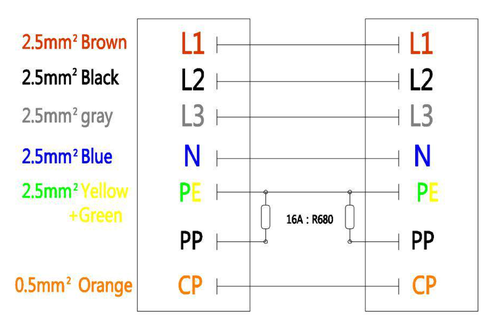

EV Charging Station Side Plug

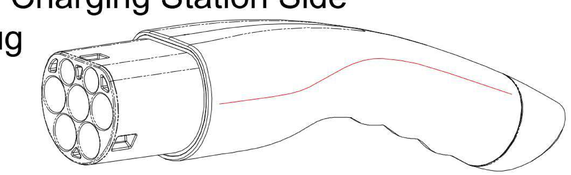

Vehicle Side Connector

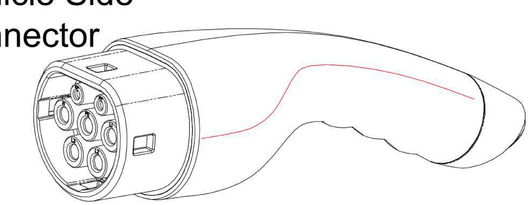

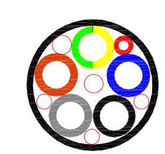

Type2 EV CHARGING CABLE							VIEW (THIRD ANGLE)
PD	Type 2 CABLE	QTY	1	Type		Eng	Eric
part	11kW	Materail	PA/PC	UNIT	mm	VER	V0
Date		NO.	LX-0B-04	APP	Vincent		

Test according to EN 62196-1 2014、EN 62196-2 2017 STANDARD

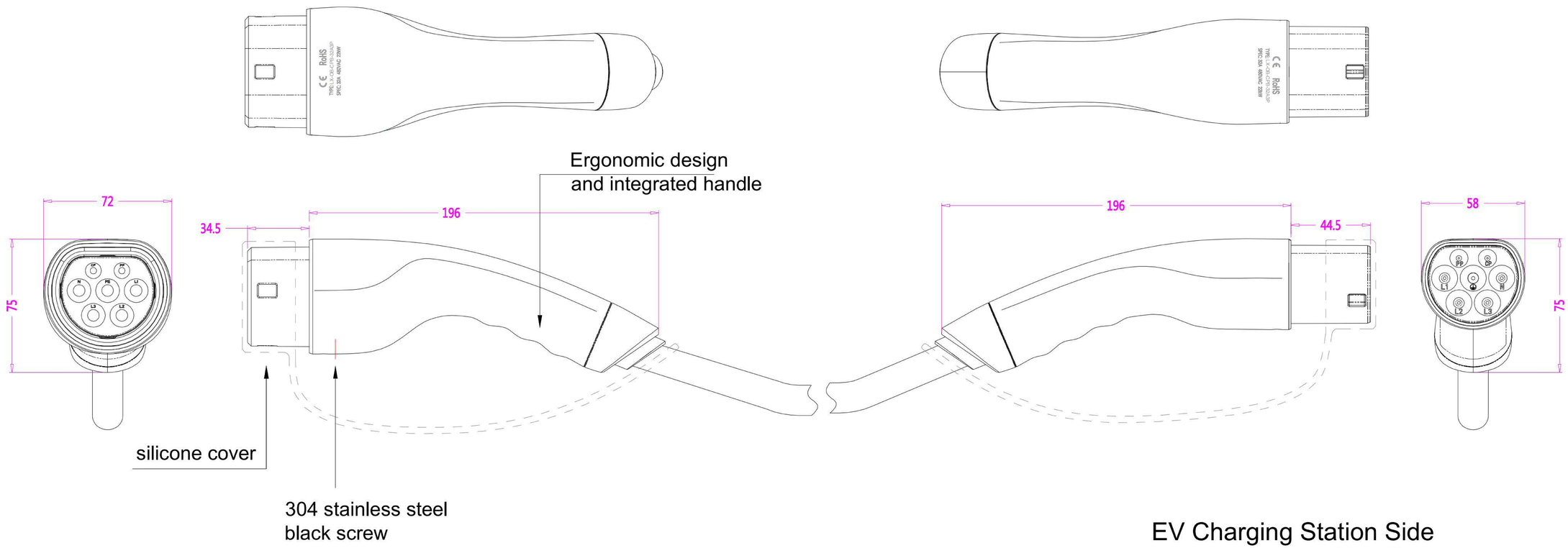

Product Specification:

1,Housing Material: PC/Silicone, Flame Retardant: UL94V0,
Temperature Resistance: -35°C to +125°C,
Excellent Impact Resistance & Low-Temperature Flexibility

2,Plug Material: PA66+GF25%, Flame Retardant: UL94V0,
Temperature Resistance: -35°C to +125°C, UV-Resistant & Weather-Resistant

3, Terminal material: H62, silver coating 3-5um

4, Cable material: TPU（EVM-1） RoHS EN 50620 IEC 62893

5, Cable SPEC: 5x6+1x0.5 (22 kW OD16.8mm)

6, Performance: Insert and Pull times ≥10k, Insert and pull force ≤100N

7 Working temperature: 30°C to +50°C

8, Store temperature: -35°C to +85°C

9, Protection Degree: IP 54 (After mated with socket or inlet)
IP64 (With cap)

10, Certificated: CE / RoHS / TÜV certified

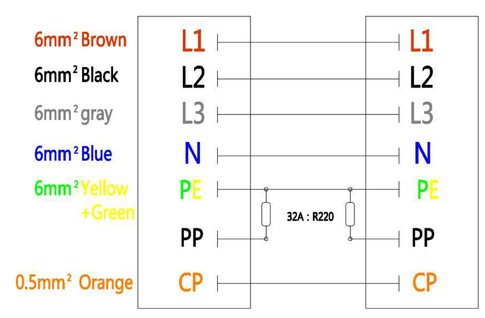

EV Charging Station Side Plug

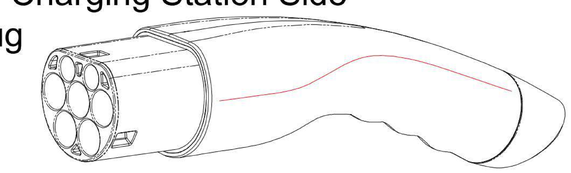

Vehicle Side Connector

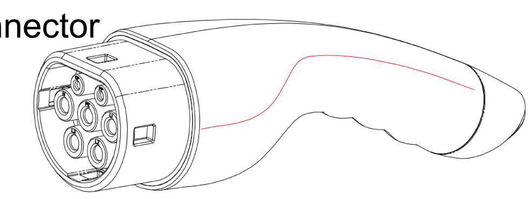

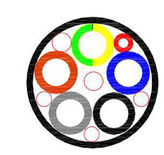

Type2 EV CHARGING CABLE							VIEW (THIRD ANGLE)
PD	Type 2 CABLE	QTY	1	Type		Eng	Eric
part	22kW	Materail	PA/PC	UNIT	mm	VER	V0
Date		NO.	LX-0B-04	APP	Vincent		