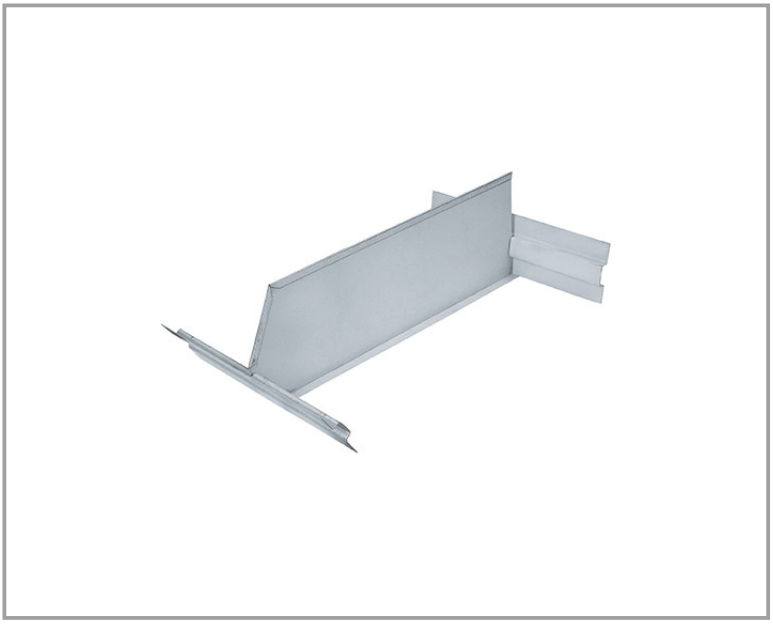

N 9010/9

DIVISORI N 9010/9X1

N90109001

ABC STORAGE

Descrizione completa

In robusta lamiera di acciaio, con spessore 0,8 mm
Resistenti al calore, agli olii, grassi, acidi, ecc.
Possibilità di sovrapporre uno o più contenitori della stessa misura
Con spazio portaetichetta - Verniciati colore grigio RAL 7000

Specifiche di prodotto

- Brand Image: /A/B/ABC_STORAGE_60ff.jpg
- Adatta per / Impiego: Contenitori N 9010 8003Â
- Antiribaltamento: No
- Articolo: N 9010/9
- Codice ABC Tools: 190109001
- Codice catalogo: N 9010 9001
- Confezione: 1
- Confezione indivisibile: No
- EANCODE: 8031566108789
- Materiale di costruzione: Acciaio zincato
- Pagina Catalogo ABC TOOLS: akeneo_connector/media_files/1/0/1009_8e11.pdf
- Poggiapiedi: No
- Poggiapiedi regolabile in altezza: No

- Schienale regolabile: No
- Unita' di confezionamento: pz.